Förhöjningar - Brunnarna får höjas maximalt 500 mm med brunnsringar (innerdiameter 700 mm) utan att konsultera leverantören. (0140-386580)
Det är mycket viktigt att brunnarna höjs på ett korrekt sätt för att möjligöra framtida service.

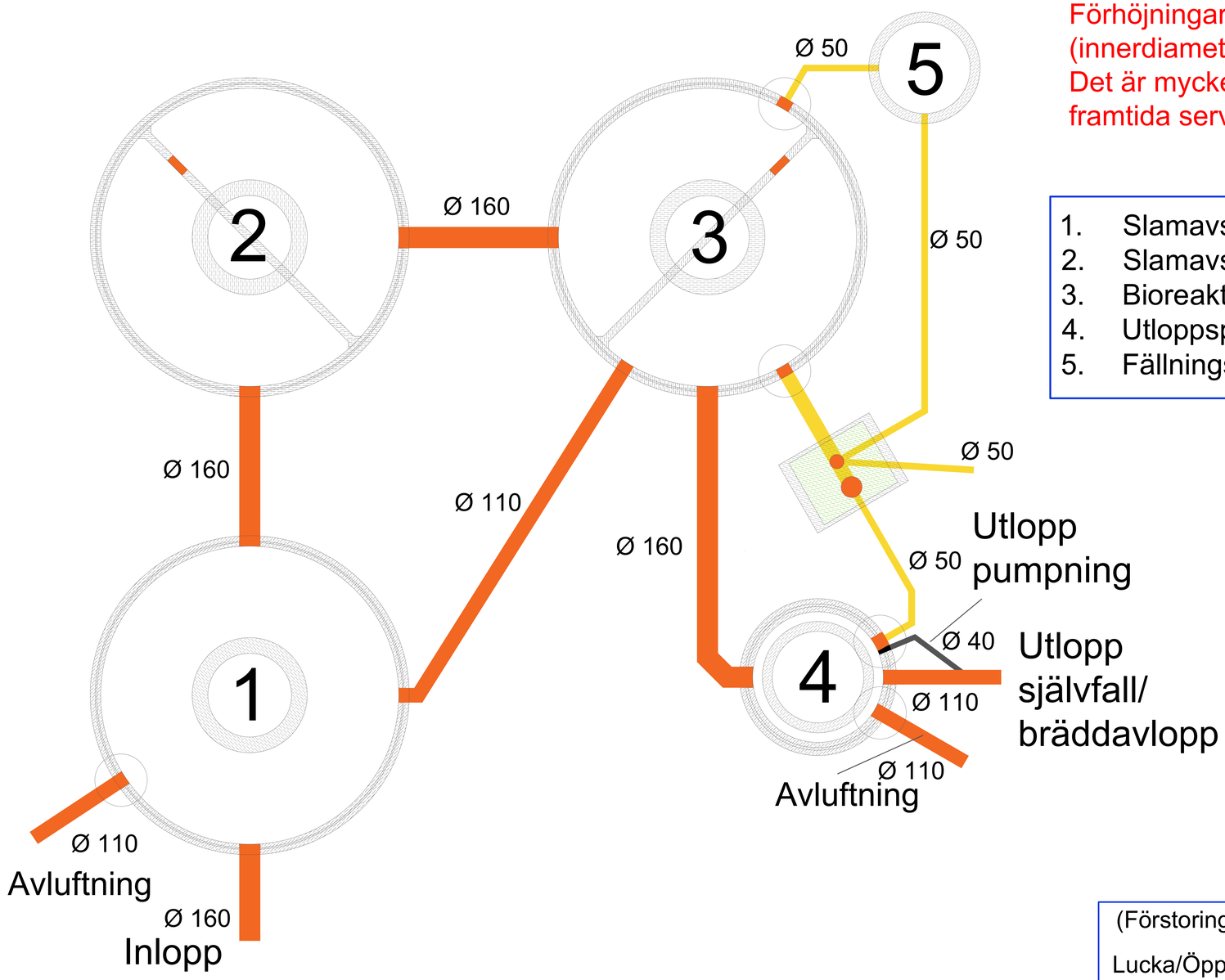

1. Slamavskiljare 1
2. Slamavskiljare 2
3. Bioreaktor & Efterklarning
4. Utloppspumpbrunn
5. Fällningsmedelsbehållare

- 110 mm avloppsrör
- 160 mm avloppsrör
- 50 mm kabelskyddsslang
- 110 mm kabelskyddsslang
- 40 mm PEM-slang
- En cirkel runt en anslutning innebär att hålet finns i behållarens kona.

Vid självfall ansluts PEM-slangen (40 mm) till 110 röret utanför brunnen. Vid pumpning till utsläppspunkten leds PEM-slangen direkt till den aktuella utsläppsplatsen. Vid pumpning används 110 röret för att skapa ett bräddavlopp.

Det är en enorm fördel ur driftsäkerhetssynvinkel ifall självfall eller bräddavlopp finns.

(Förstoring av automatikskåp)

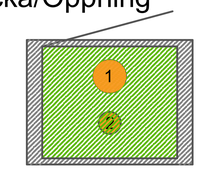

Placera styrskåpets fundament på lämplig plats, dra kabelsskyddsslangar till korrekt hål och låt dem sticka upp 50 mm.
Ställ sedan styrskåpet på plats och fäst det i fundamentet med hjälp av bifogade pluggar och bultar.

Automatikskåpets anslutningar

Hål 1 - 160 mm	1 st 50 mm anslutning för inkommande el
	1 st 50 mm anslutning till pumpbrunn
	1 st 50 mm anslutning från flockningsmedelstank
Hål 2 - 110 mm	1 st 110 mm anslutning bioreaktor

Snedskär tätningsmassans ändar med kniv vid skarvning

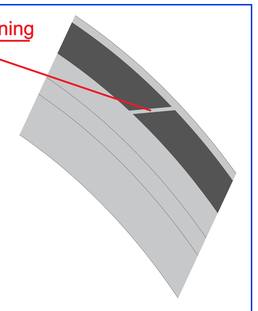

Insticksmått för rör & slangar
Där det är möjligt skall avloppsrör & kabelskyddsslangar alltid skjutas in 10-15 cm innanför brunnens. innervägg. Det är mycket viktigt att kabelskyddsslangarna dras i mjuka böjar.
PEM-slangar skall alltid skjutas in till mitten av brunnen.

Tätningslister - Lägg tid på detta arbete och täta noggrannt annars läcker det!
Läckage är dyra och besvärliga att åtgärda - Utföraren är ansvarig för kostnaden vid läckor.
För tätning av skarvar (även av mellanväggar & kors) används butylgummilist.
Stora brunnar Ø 2280 mm (invändigt) - Använd Svart butylgummilist RubrNek 25*25 mm, det går åt 2 st rullar à 4,4 meter/skarv. Vid skarvning snedskärs ändarna med kniv (riv inte) och läggs noga omlott. Listen placeras längst ut på den yttre / nedre falsen (lägsta ytan), se även illustrationerna till höger. Svart butylgummilist RubrNek 25*25 mm användas även för tätning av mellanväggar & kors på brunnar med Ø 2280 mm.

Brunnar med Ø 1000 mm (invändigt) - Använd grå butylgummilist. Det går åt 1 st rulle à 3,75 meter/skarv. Listen skall läggas på den yttre/nedre falsen (lägsta ytan).

Brunnar med Ø 700 mm (invändigt) - Använd grå butylgummilist. Det går åt 1 st rulle à 2,75 meter/skarv.

Tätningsmassan på lägsta ytan

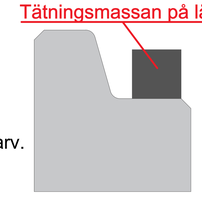

Modell:

WSB Clean 25 PE SOP

Publicerad:	Ritad av:
2025-09-10	Johan Nyman

watersystems

Watersystems Sverige AB
Bronsgatan 1, Hjälmaryds Industriområde
57338 TRANÅS
Tfn: 0140-386580
info@watersystems.se, www.watersystems.se

Förhöjningar - Brunnarna får höjas maximalt 500 mm med brunnsringar (innerdiameter 700 mm) utan att konsultera leverantören. (0140-386580)
Det är mycket viktigt att brunnarna höjs på ett korrekt sätt för att möjligöra framtida service.

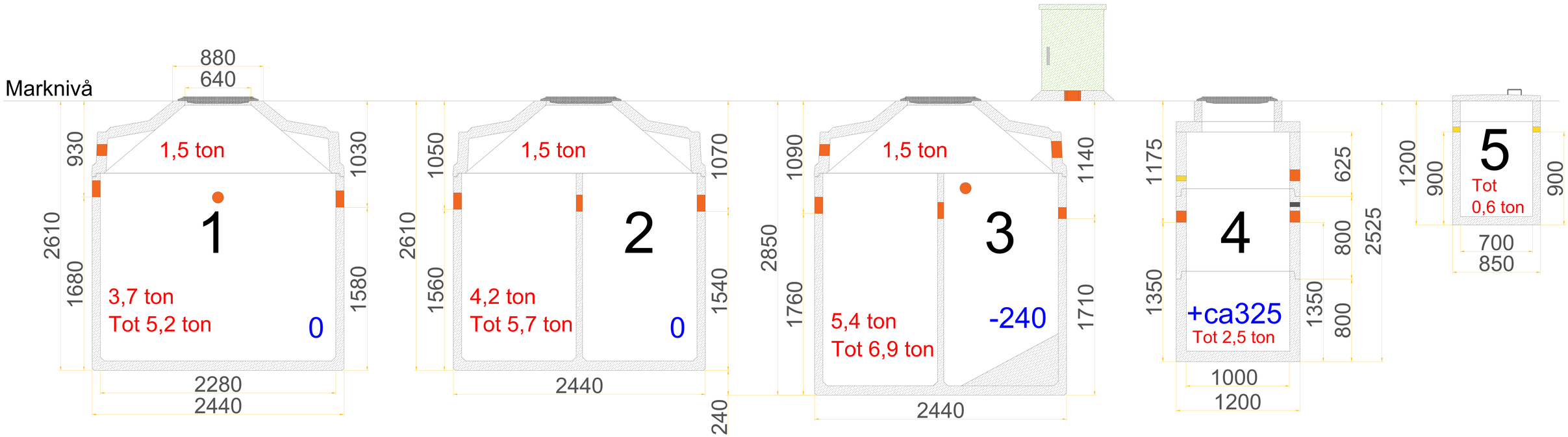

Totalvikt: 20,9 ton

Packning av material
Det är mycket viktigt att brunnarna placeras på en hårdgjord yta samt att fyllnadsmaterialet mellan brunnarna packas väl så att inga sättningar uppkommer varken på brunnar eller rör däremellan.

1. Slamavskiljare 1
2. Slamavskiljare 2
3. Bioreaktor & Efterklarning
4. Utloppspumpbrunn
5. Fällningsmedelsbehållare

Beställ driftsättning:
När elen är framdragen och inkopplad i styrskåpet så går man in på www.watersystems.se och fyller i vårt kontrollplansformulär för att beställa driftsättning. Kontrollplansformuläret hittar man under fliken *Dokument*.

Ring gärna Watersystems serviceavdelning på 0140 – 38 65 80, knappval 2 om ni har frågor.

Modell:			
WSB Clean 25 PE SOP			
Publicerad:	Ritad av:	Reviderad	
2025-09-10	Johan Nyman	2025-09-10	Henrik Schagerström

watersystems
Watersystems Sverige AB
Bronsgatan 1, Hjälmaryds Industriområde
57338 TRANÅS
Tfn: 0140-386580
info@watersystems.se, www.watersystems.se

Tätningslister - För tätning av skarvar (även mellanväggar & kors) används butylgummilist

För att undvika läckage är det ytterst viktigt att tätningen utförs noggrant och att inga sektioner missas. Tänk på att kors och mellanväggar också skall tätas. Läckage leder till stora extrakostnader och det är svårt att täta läckor i efterhand.

Brunnar med Ø 2280 mm (invändigt) tätas med svart butylgummilist RubrNek 25*25 mm.
Det går åt 2 st rullar à 4,4 meter/skarv. Lägg listerna omlott vid skarvning. Listen ska läggas längst ut på den yttre/nedre falsen (lägsta ytan), se även illustrationen till höger. Vid skarvning skär man jämna ytor med kniv och lägger omlott. Även till mellanväggar & kors på brunnar med Ø 2280 mm skall svart butylgummilist RubrNek 25*25 mm användas.

För brunnar med Ø 1000 mm (invändigt) används grå butylgummilist. Det går åt 1 st rulle à 3,75 meter/skarv. Listen ska läggas på den yttre/nedre falsen (lägsta ytan).

För brunnsringar/passringar med Ø 600/700 mm (invändigt) används grå butylgummilist. Det går åt 1 st rulle à 2,75 meter/skarv.

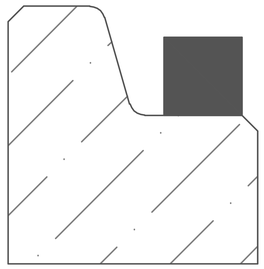

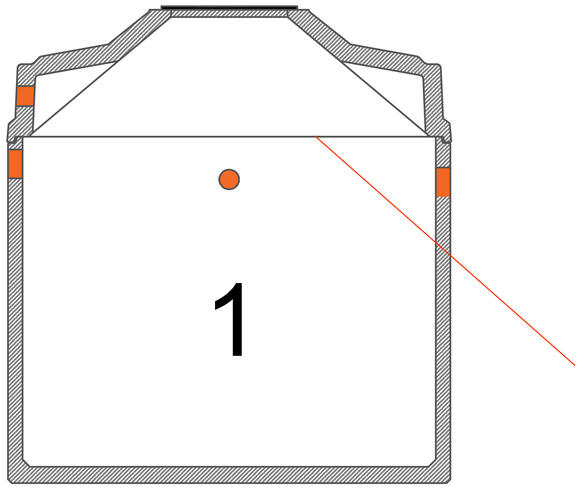

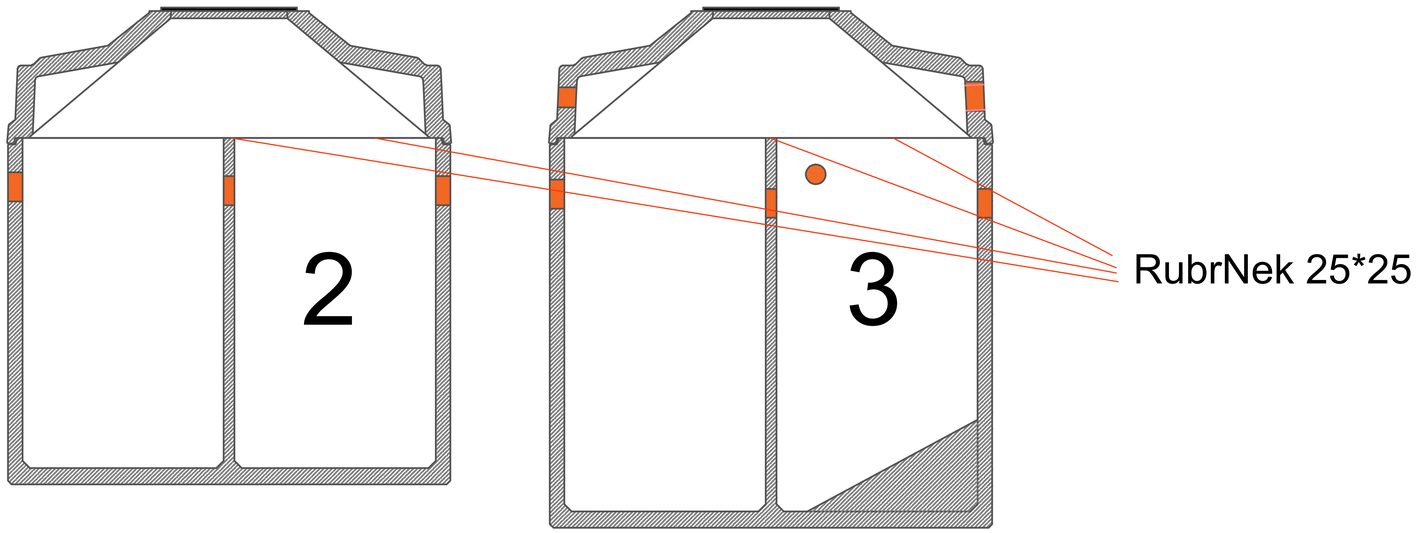

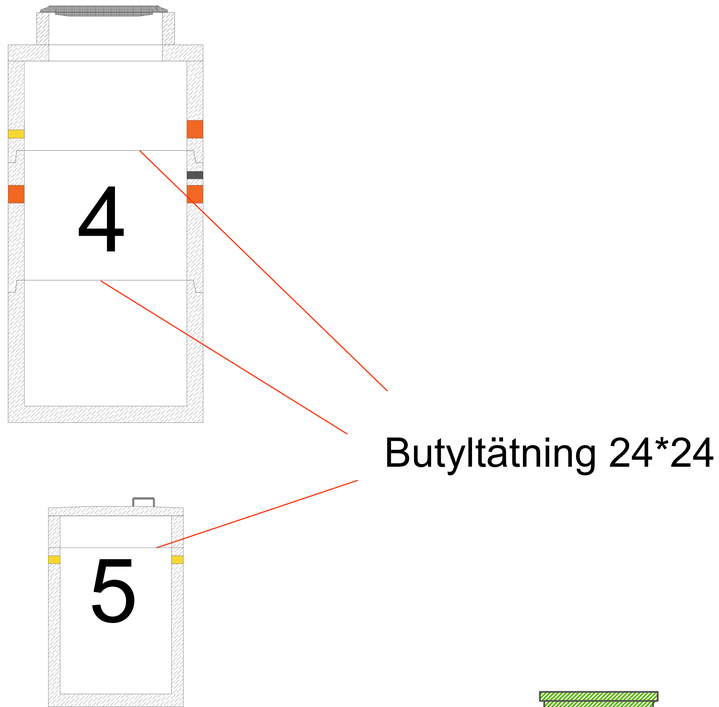

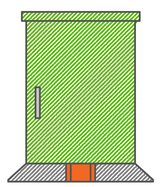

1. Slamavskiljare 1
2. Slamavskiljare 2
3. Bioreaktor & Efterklarning
4. Utloppspumpbrunn
5. Fällningsmedelsbehållare

Modell:

WSB Clean 25 PE SOP

Publicerad:	Ritad av:	Reviderad
2025-09-10	Johan Nyman	2025-09-10 Henrik Schagerström

watersystems

Watersystems Sverige AB
Bronsgatan 1, Hjälmaryds Industriområde
57338 TRANÅS
Tfn: 0140-386580
info@watersystems.se, www.watersystems.se