Förhöjningar - Vid behov av förhöjning, kontakta Watersystems (0140-386580). Reningsverk med extern pumpbrunn använder andra förhöjningssatser än standardreningsverk.
Det är mycket viktigt att brunnarna förhöjs på ett korrekt sätt för att möjligöra framtida service.

(mm)

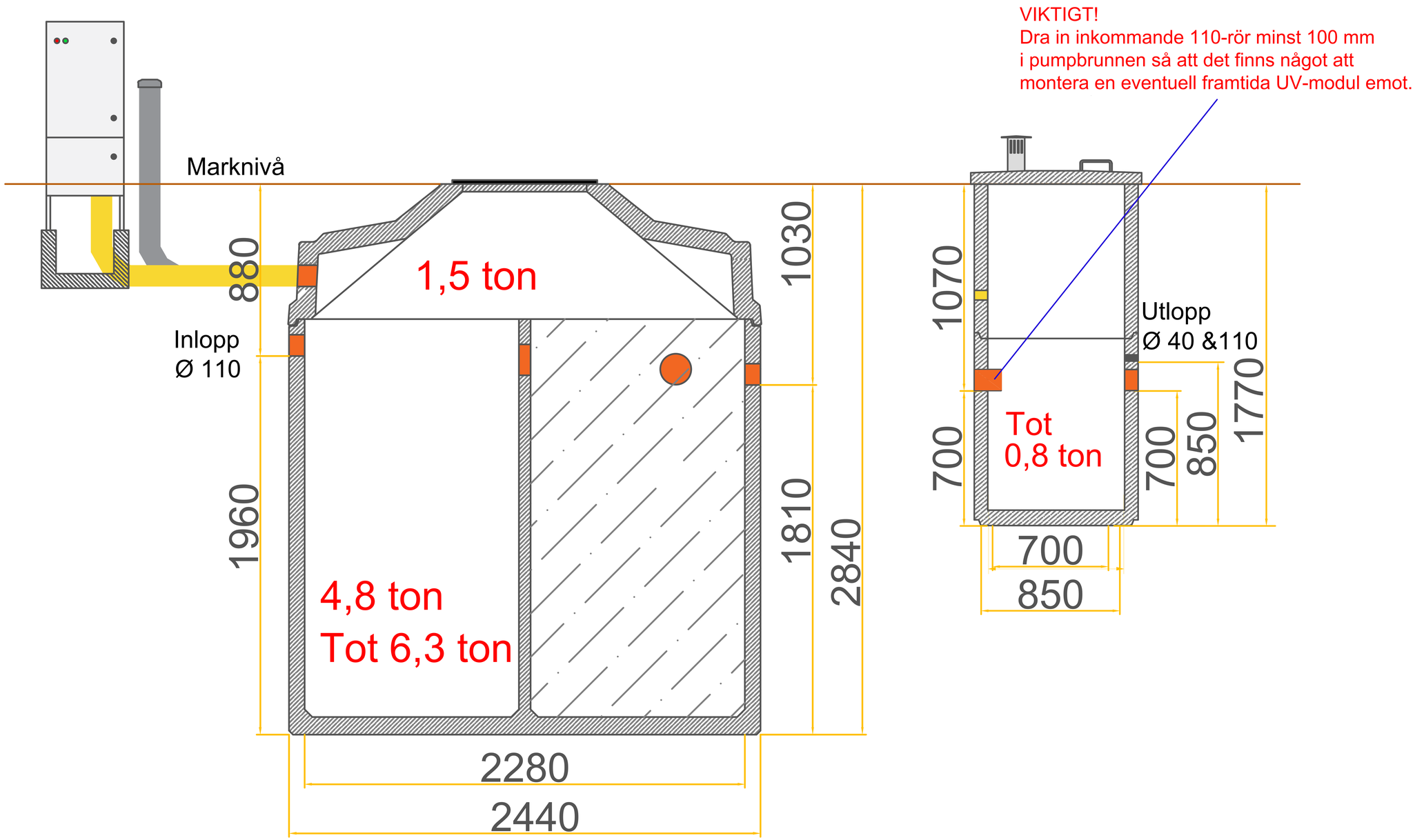

OBS VIKTIGT!
Om självfallsutlopp saknas är det viktigt att dra ut en skarvsladd och koppla in pumpbrunnen provisoriskt i väntan på driftsättning.

Modell: WSB Clean 10 PE SOP med extern pumpbrunn	
Publiceringsdatum: 2020-03-03	Ritad av: Johan Nyman

watersystems
Watersystems Sverige AB
Bronsgatan 1, Hjälmaryds Industriområde
57338 TRANÅS
Tfn: 0140-386580
info@watersystems.se, www.watersystems.se

(mm)

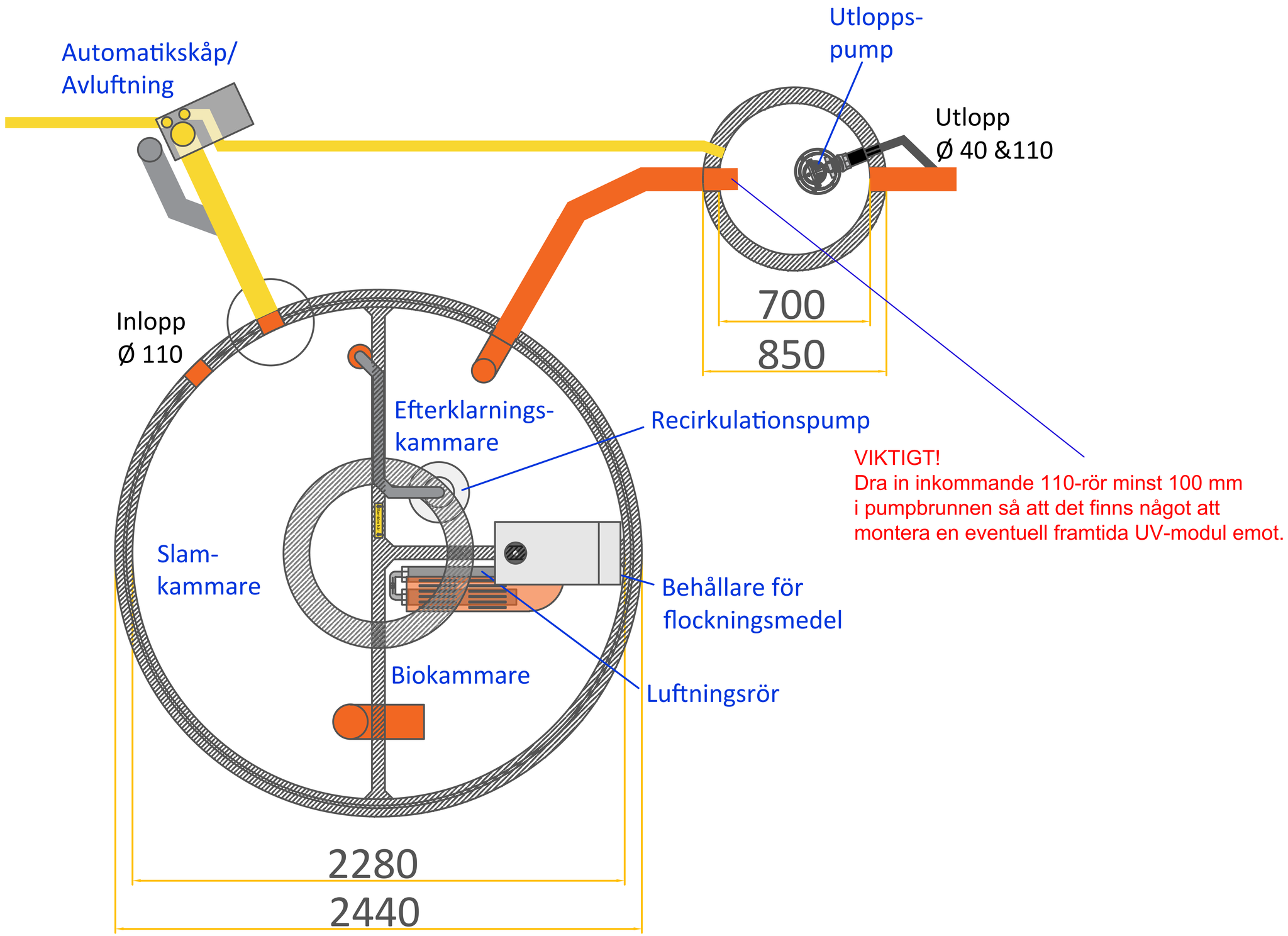

OBS VIKTIGT!
Om självfallsutlopp saknas är det viktigt att dra ut en skarvsladd och koppla in pumpbrunnen provisoriskt i väntan på driftsättning.

Modell:	WSB Clean 10 PE SOP med extern pumpbrunn
Publiceringsdatum: 2020-03-03	Ritad av: Johan Nyman

watersystems

Watersystems Sverige AB
Bronsgatan 1, Hjälmaryds Industriområde
57338 TRANÅS
Tfn: 0140-386580
info@watersystems.se, www.watersystems.se