(mm)

Förhöjningar - Brunnarna får höjas max 50 cm ovanpå konerna utan att konsultera leverantören. (0140-386580)
Det är mycket viktigt att brunnarna höjs på ett korrekt sätt för att möjligöra framtida service.

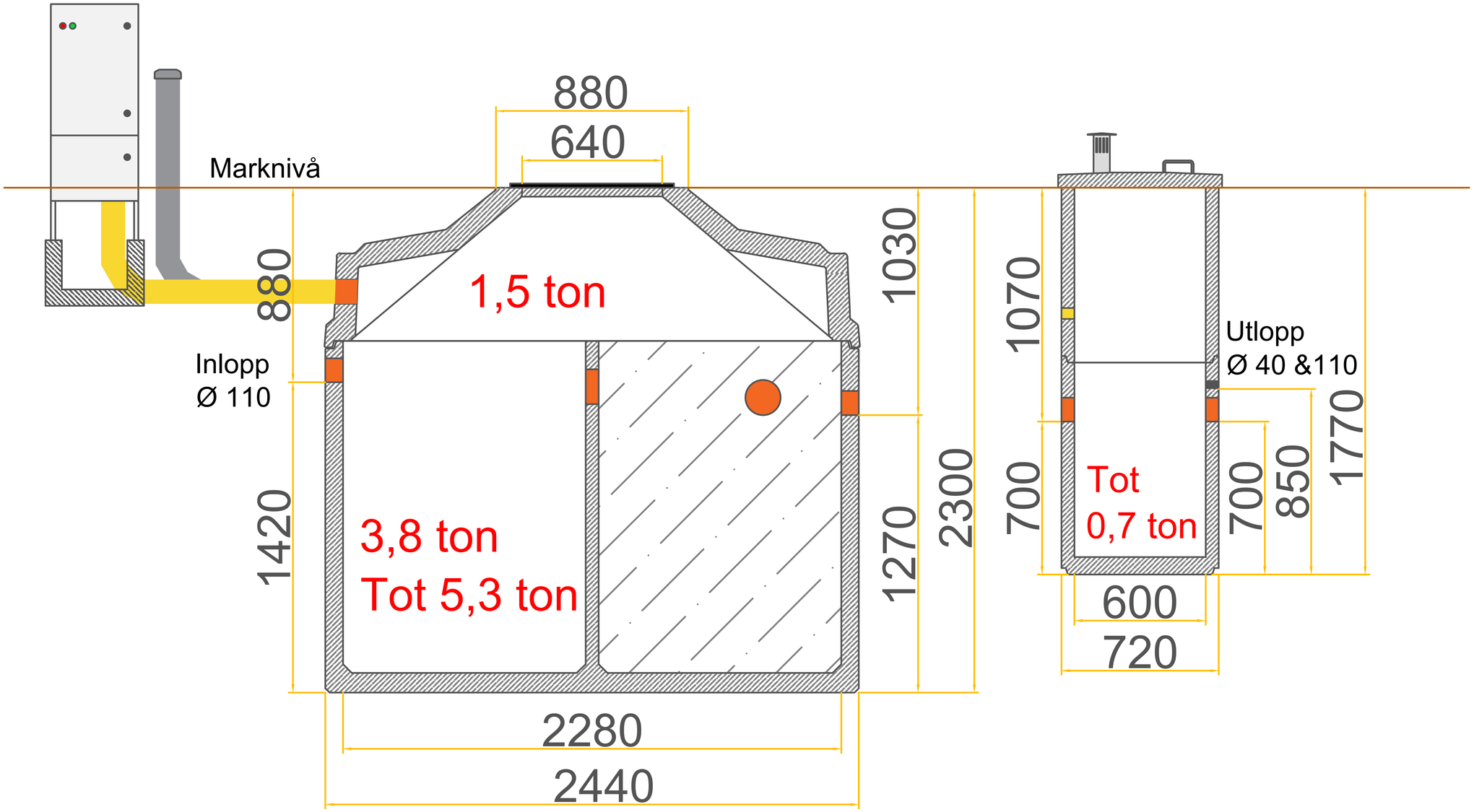

Modell:

WSB Clean 5 PE SOP
med extern pumpbrunn

Publiceringsdatum:	Ritad av:
2020-03-03	Johan Nyman

watersystems

Watersystems Sverige AB
Bronsgatan 1, Hjälmaryds Industriområde
57338 TRANÅS
Tfn: 0140-386580
info@watersystems.se, www.watersystems.se

(mm)

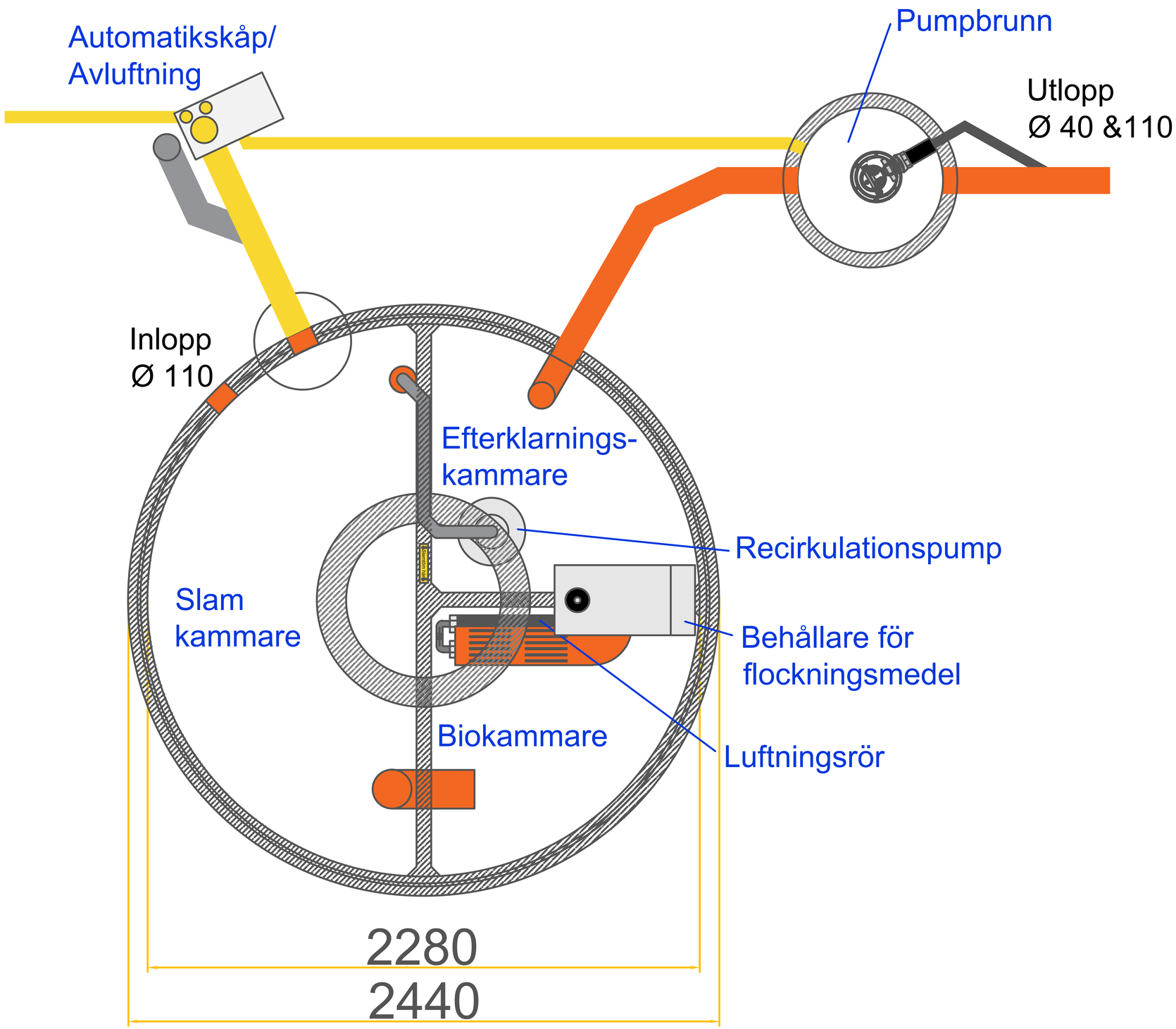

Modell:

WSB Clean 5 PE SOP
med extern pumpbrunn

Publiceringsdatum:	Ritad av:
2020-03-03	Johan Nyman

watersystems

Watersystems Sverige AB
Bronsgatan 1, Hjälmaryds Industriområde
57338 TRANÅS
Tfn: 0140-386580
info@watersystems.se, www.watersystems.se