Förhöjningar - Vid behov av förhöjning, kontakta Watersystems (0140-386580). Reningsverk med extern pumpbrunn använder andra förhöjningssatser än standardreningsverk. Det är mycket viktigt att brunnarna höjs på ett korrekt sätt för att möjligöra framtida service.

(mm)

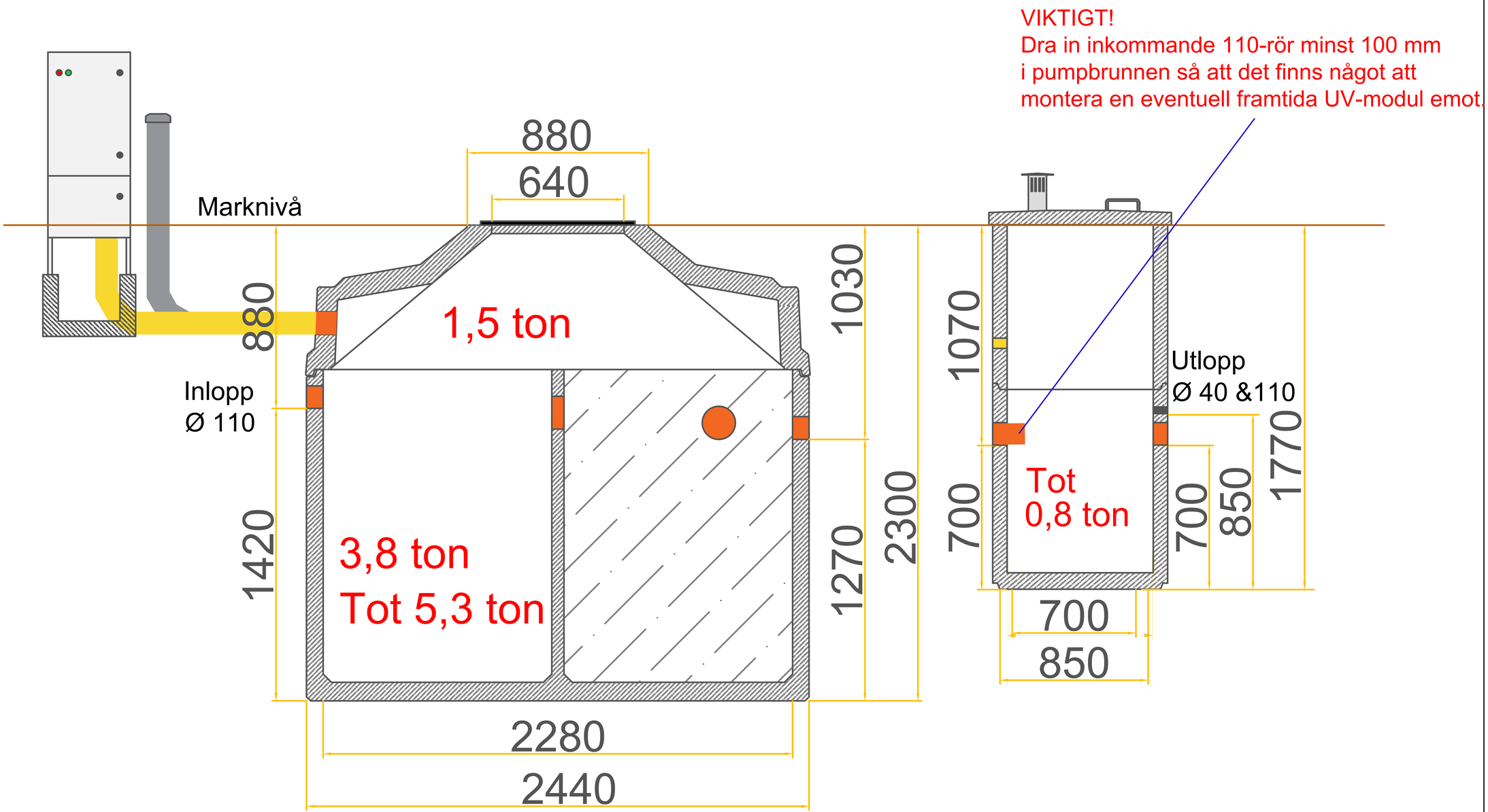

OBS VIKTIGT!
Om självfallsutlopp saknas måste man dra ut en skarvsladd och koppla in pumpbrunnen provisoriskt i väntan på driftsättning.

Modell: WSB Clean 5 PE SOP med extern pumpbrunn (700)	watersystems
Publiceringsdatum: 2024-10-25	Ritad av: Johan Nyman

Watersystems Sverige AB
Bronsgatan 1, Hjälmaryds Industriområde
57338 TRANÅS
Tfn: 0140-386580
info@watersystems.se, www.watersystems.se

(mm)

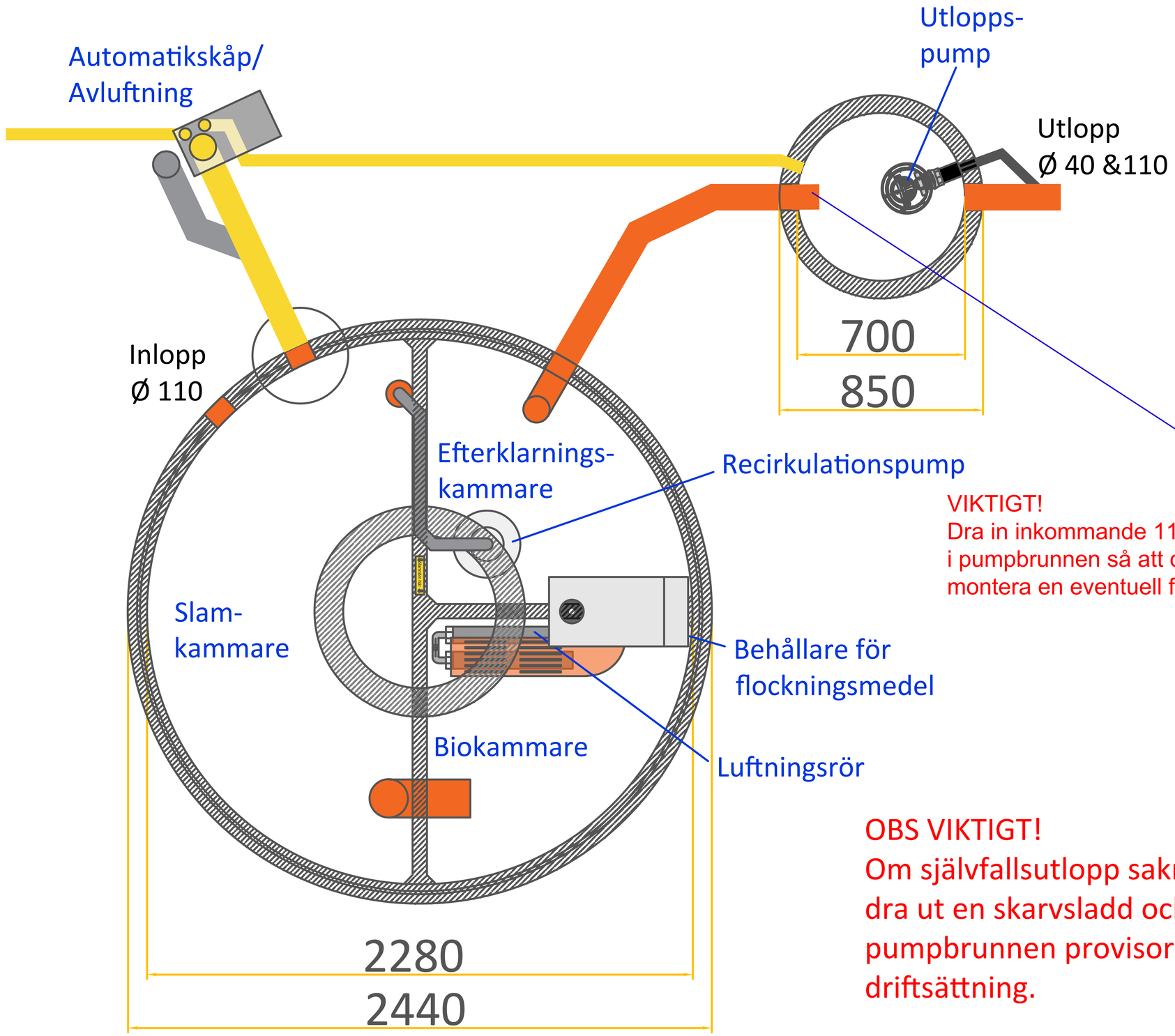

VIKTIGT!
Dra in inkommande 110-rör minst 100 mm i pumpbrunnen så att det finns något att montera en eventuell framtida UV-modul emot.

OBS VIKTIGT!
Om självfallsutlopp saknas måste man dra ut en skarvsladd och koppla in pumpbrunnen provisoriskt i väntan på driftsättning.

Modell:	WSB Clean 5 PE SOP med extern pumpbrunn (700)
Publiceringsdatum:	2024-10-25
Ritad av:	Johan Nyman

watersystems

Watersystems Sverige AB
Bronsgatan 1, Hjälmaryds Industriområde
57338 TRANÅS
Tfn: 0140-386580
info@watersystems.se, www.watersystems.se